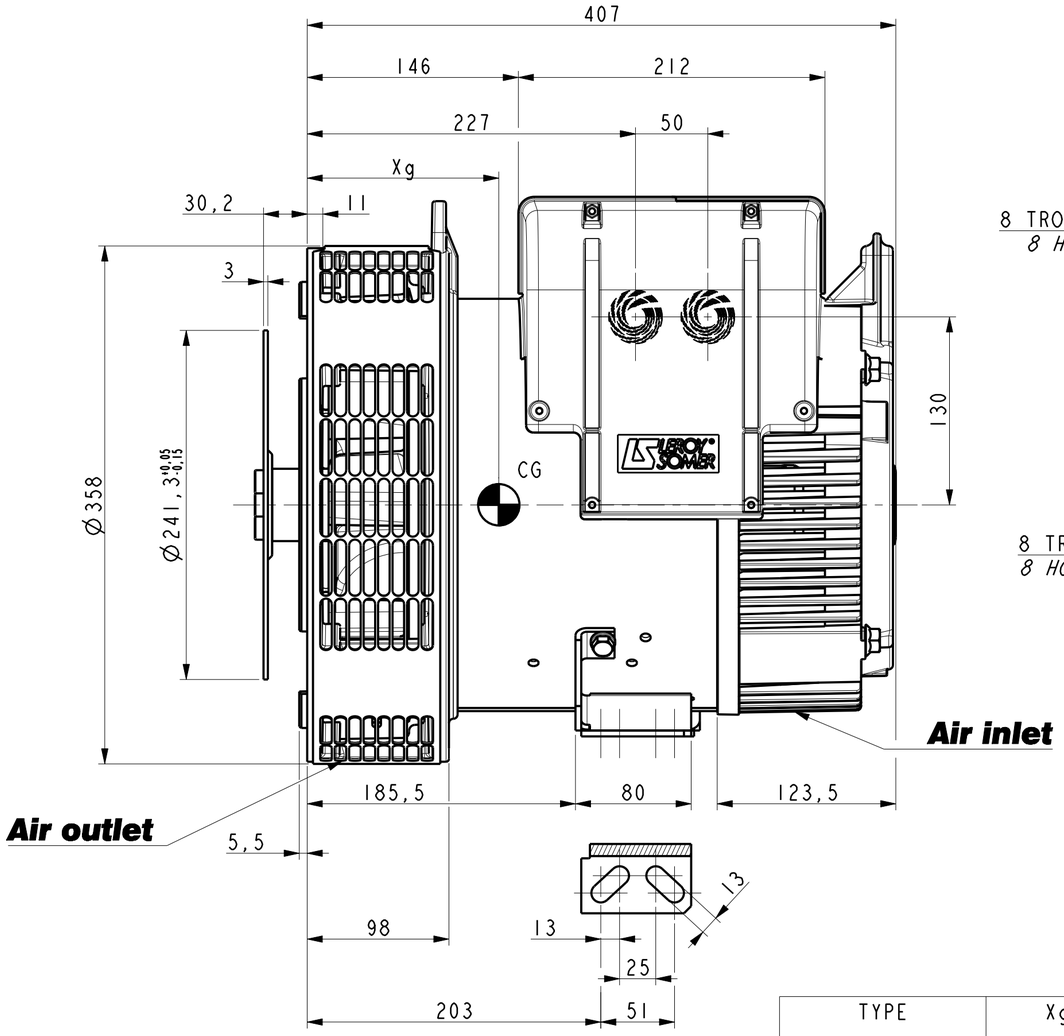

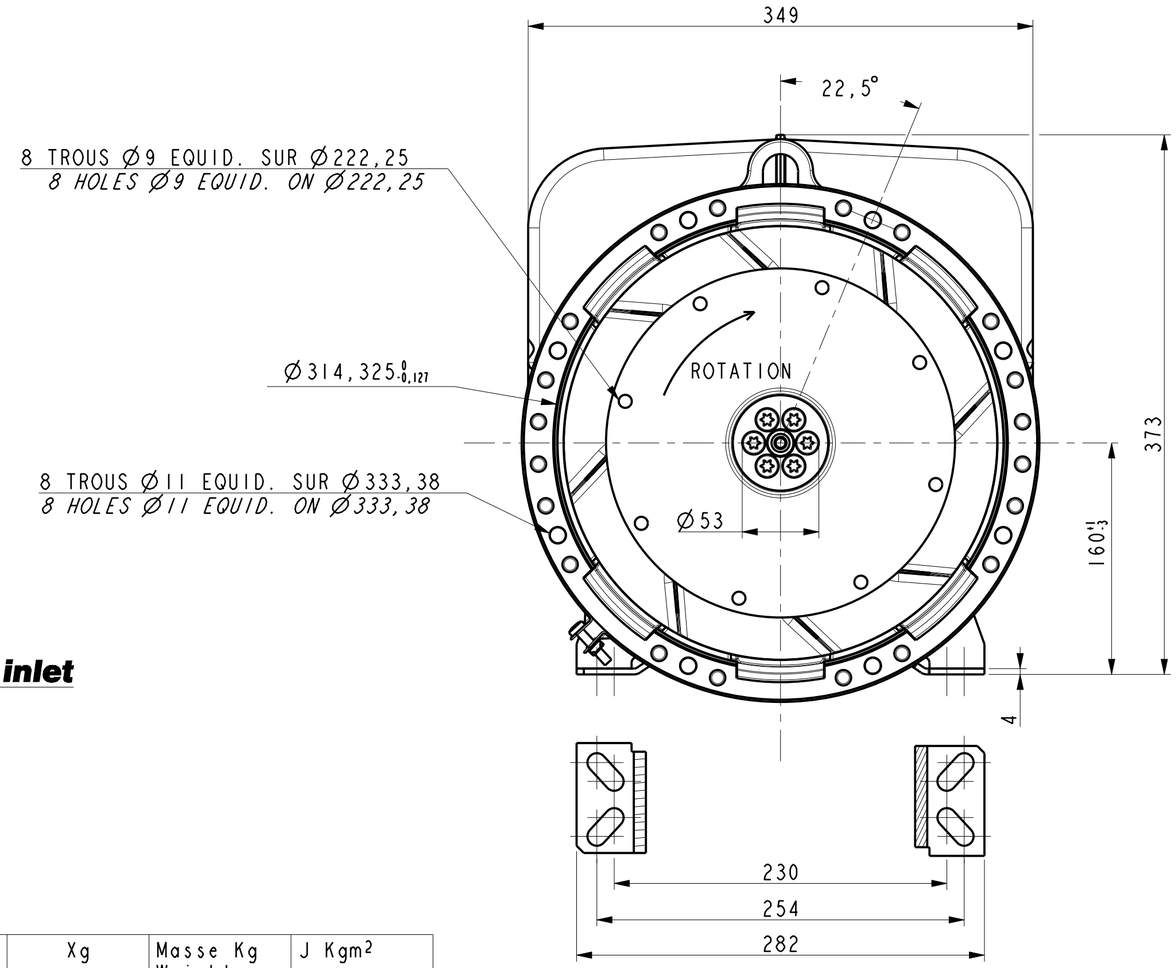

TYPE	Xg	Masse Kg Weight	J Kgm²
TAL040 B,C	186	73	0.0802
TAL040 C1	196	80	0,0890

Pre percage Ø17 Ø21 Ø25 Ø32 Ø37
Predrilling

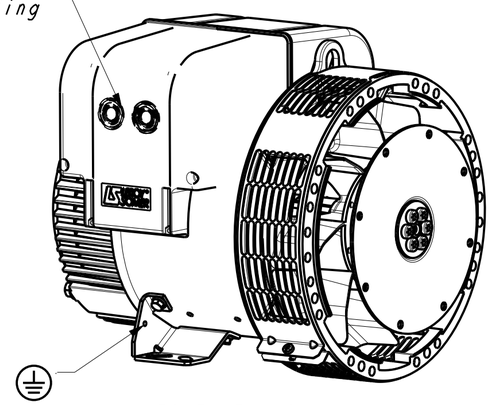

ECHELLE 0,200

INDICE	DATE	NATURE DE LA MODIFICATION	N° C.T.	NOM	VERIF B.E.	VERIF METH
-	-	-	-	-	-	-
-	-	-	-	-	-	-
-	-	-	-	-	-	-
a	X	X	14-696	X	X	X

Tolerances generales: Ref: B,C,C1

Etats de surfaces (NFE 05-016) Ra: partout sauf indications

Obs: SAE 5 - 7 1/2

Echelle 0,333

Machine: ALTERNATEUR ALTERNATOR TAL040

Matiere:
Modele de base:
Variante:

Designation: ENCOMBREMENT
OUTLINE

Composant:
Compose:

LEROY SOMER — MOTEURS LEROY-SOMER, 16015 ANGOULEME - FRANCE

Dessine: KOVALSKÝ
Verifie:
Date: 18/12/2014

Verif methodes
-
-

A2 TAL040-8-012 A

CE DESSIN, PROPRIETE EXCLUSIVE DE NOTRE SOCIETE EST STRICTEMENT CONFIDENTIEL. IL NE PEUT ETRE COMMUNIQUE, COPIE OU REPRODUIT SANS NOTRE AUTORISATION ECRITE.